ԲԱԶՐԻՔ ԲԱԶ-1-ի ՓՌՎԱԾՔ
Մ1 : 50

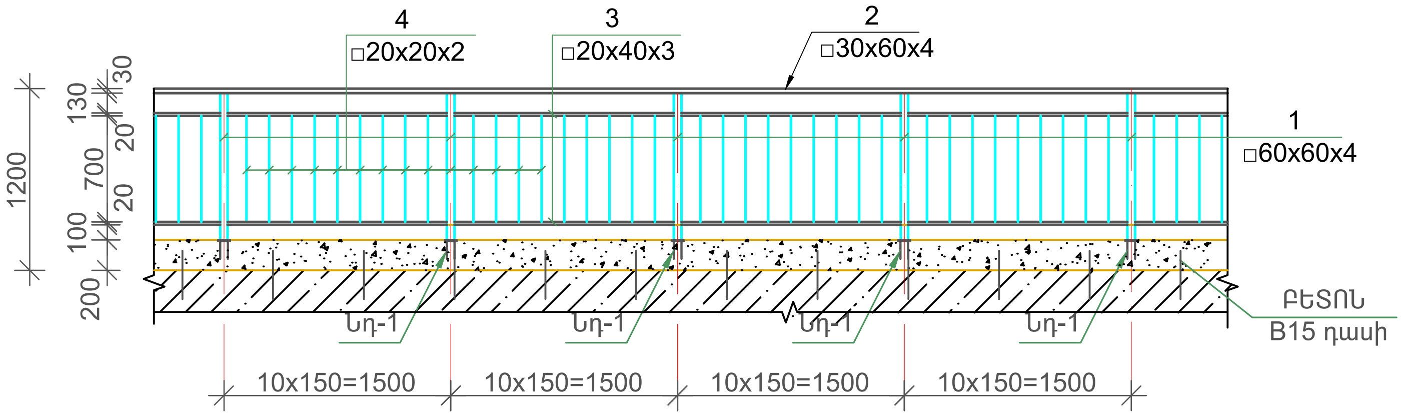

ԴՐՎԱԳ ԲԱԶՐԻՔ ԲԱԶ-1-ի ՓՌՎԱԾՔԻՑ
Մ1 : 25

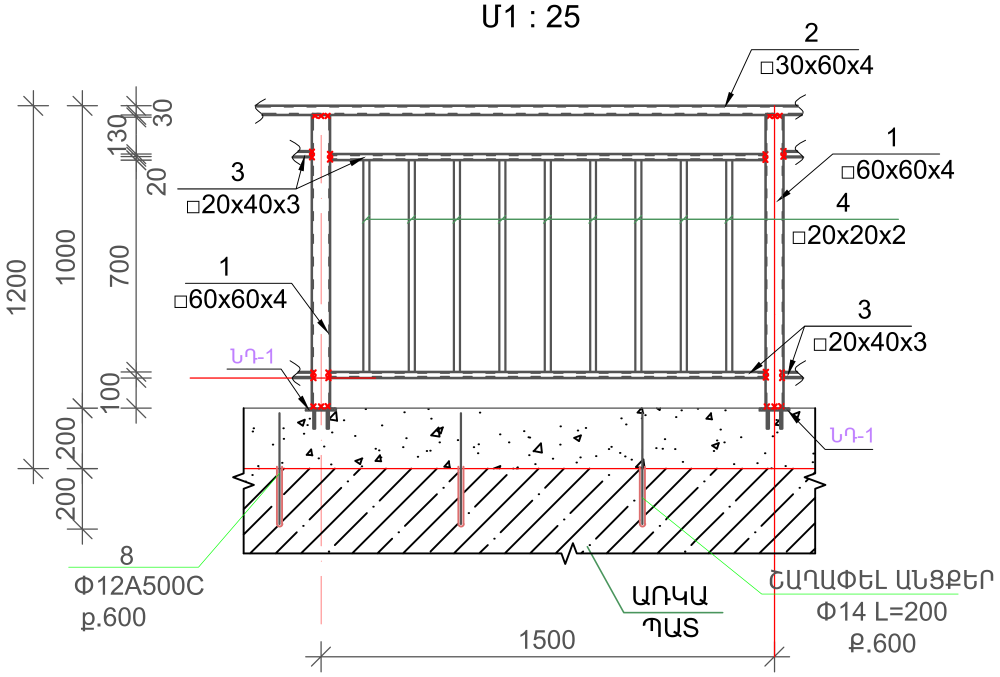

ՆԵՐԴԻՐ ՏԱՐՐ Նդ-1
Մ 1:10

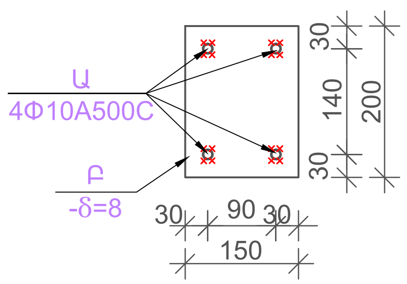

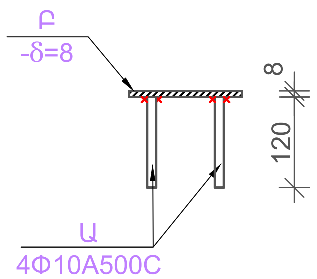

	ՆՇԱՆԱԿՈՒՄ	ԱՆՎԱՆՈՒՄ	ՔԱՆ. հատ	ՋԱՆԳՎԱԾ 1 տարրի համար կգ	ԱՄԲՈՂՋ ՋԱՆԳՎԱԾ կգ	ԾԱՎԱԼ մ^3
		ԲԱԶՐԻՔ - 1 (1հատ)				
1		□60x60x4 L=1150	30	7.72	231.60	
2		□30x60x4 ΣL=40.60 գծ.մ	-	4.93	200.20	
3		□20x40x3 ΣL=81.20 գծ.մ	-	2.42	196.50	
4		□20x20x2 L=700	234	0.80	187.20	
Նդ-1		Ներդիր տարր Նդ-1	30	2.20	66.00	
		ԲԵՏՈՆ B15 դասի				
		ԳԵՏՆԱԽԱՐԻՍԽ			3.50 մ^3	
8		Φ12A500C L= 400	70	0.36	25.20	
		ԱՆՑՔԵՐԻ ՇԱՂԱՓՈՒՄ Φ14 L=200	70			
		ՆԵՐԴԻՐ ՏԱՐՐ Նդ-1				
Ա	ԳՈՍՏ 103 - 76	- 8x150 L= 200	1	1.90	1.90	
Բ		Φ10A500C L=120	4	0.074	0.30	
		ԸՆԴՀԱՆՈՒՐ			2.20	

ԳԼԽ. ՃԱՐՏ.	Ա.ՀՈՎՀԱՆՆԻՍՅԱՆ			ԿՈՏԱՅՔԻ ՄԱՐԶԻ ԱԲՈՎՅԱՆԻ ԹԻՎ 3 ՄԱՆԿԱՊԱՐՏԵԶԻ ՎԵՐԱԿԱՌՈՒՑՄԱՆ ՆԱԽԱԳԾԱՅԻՆ ԱՇԽԱՏԱՆՔՆԵՐԻ ԻՐԱԿԱՆՑՈՒՄ	TPD - 19 (TKQ - 08)		ԳՀ, ԿԵ
ՆԳճ	Լ.ԱՂԱՋԱՆՅԱՆ				ՓՈՒԼ	ԹԵՐԹ	ԹԵՐԹԵՐ
ԲԱԺՆԻ ՊԵՏ	Լ.ԱՂԱՋԱՆՅԱՆ				Ա	5	5
ԳԼԽ.ՄԱՍՆ.	Կ.ԳՐԻԳՈՐՅԱՆ			ԲԱԶՐԻՔ ԲԱԶ-1-ի,ՓՌՆԱԾՔ, ՄԱՍՆԱԳԻՐ			
ԳԼԽ. ՄԱՍՆ.	Ֆ.ԹՈՒՄԱՆՅԱՆ						